VÝKRES TVARU STŘEŠNÍ SKOŘEPINY (PŮVODNÍ GEOMETRIE)
M1:350

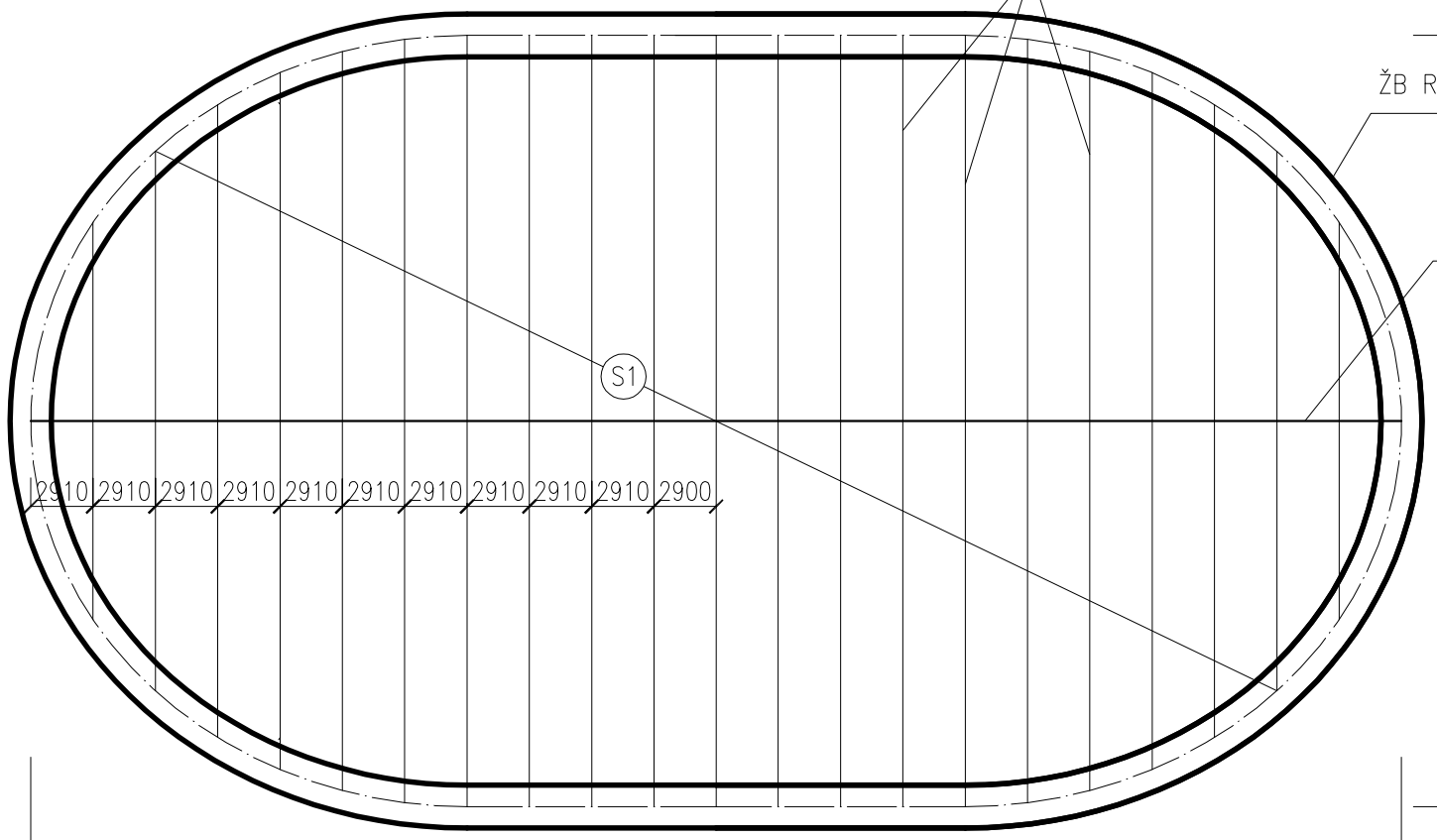

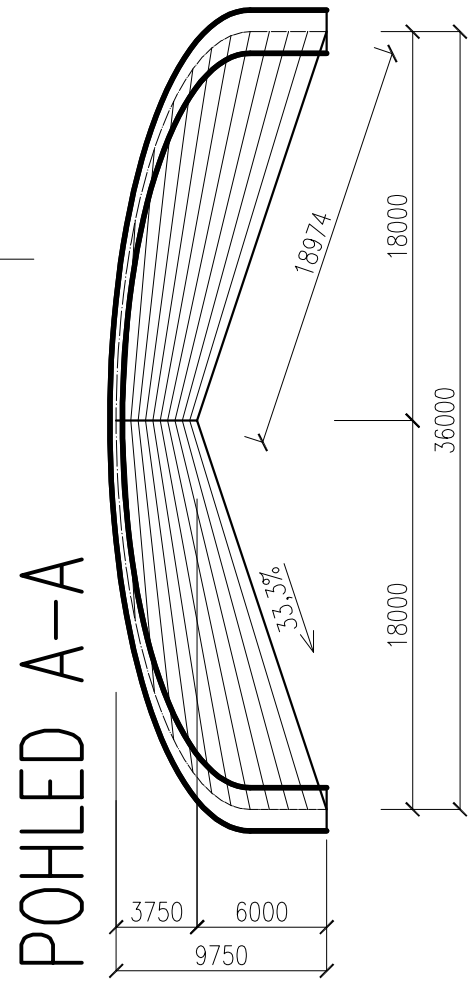

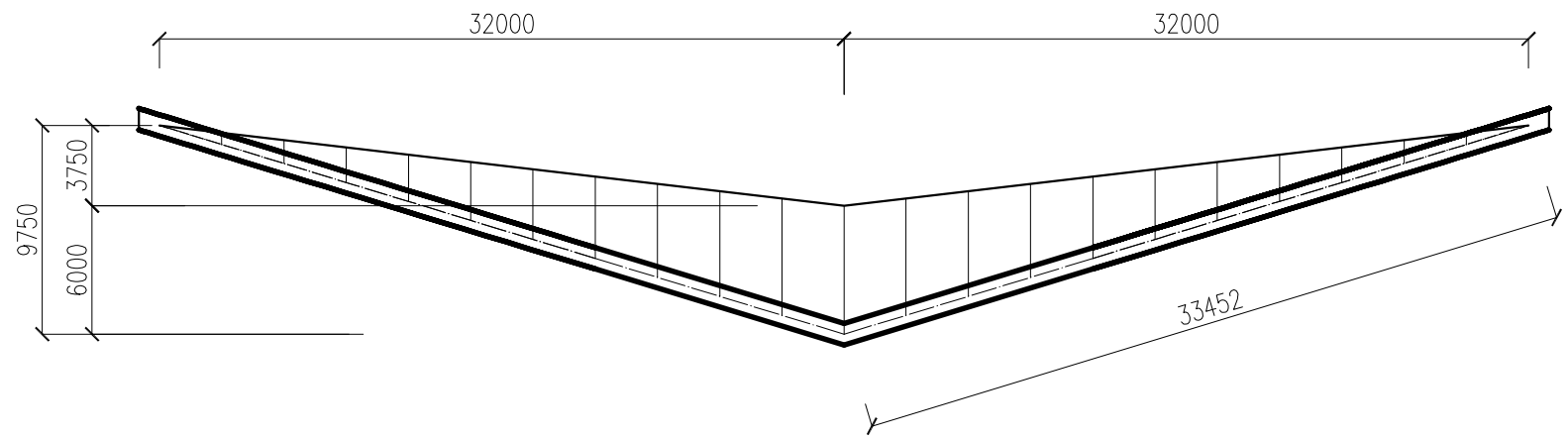

POZNÁMKY

S1 ŘEŠENÁ SKOŘEPINA PODEPŘENÁ NOSNÝM LANEM

KÓTOVÁNO NA STŘEDNICE PRVKŮ
BETON C30/37, STUPEŇ KONZISTENCE ČERSTVÉHO BETONU S2
BETONÁŘSKÁ VÝZTUŽ: OCEL B500B
STUPEŇ VLIVU PROSTŘEDÍ: XC1
TŘÍDA NÁSLEDKŮ: CC2
NAVRŽENO DLE ČSN EN 1992-1-1

3D VIZUALIZACE KONSTRUKCE

DIPLOMOVÁ PRÁCE		VUT V BRNĚ FAKULTA STAVEBNÍ ÚSTAV BETONOVÝCH A ZDĚNÝCH KONSTRUKCÍ	
STUDENT	Bc. Tomáš Duda		
VEDOUCÍ DIPLOMOVÉ PRÁCE	doc. Ing. Miloš Zich, Ph.D.		
STATICKÉ ŘEŠENÍ STŘEŠNÍ KONSTUKCE		FORMÁT	2xA4
		DATUM	4.12.2013
VÝKRES TVARU STŘEŠNÍ SKOŘEPINY		MĚŘÍTKO 1:350	ČÍSLO VÝKRESU 01